HEALTHCRAFT

Profitez de la vie.

healthcraftproducts.com

SuperPole 2
SuperBar 3
SuperTrapeze 4
SuperPole – accessoires d'installation 5
Smart-Rail 6
e2 Trapeze à montage au plafond 7
Assista-Rail 8
Dependa-Bar 9
PT Rail 10
PT Rail – accessoires complémentaires et d'installation 11
Advantage Rail 12
Advantage Pole 13
Valet de bain 14
Barres d'appui Easy Mount 15
PT Rail à angle 16
SuperPole FRS 17

LES PRODUITS HEALTHCRAFT TRANSFORMENT LA VIE DES GENS. TROUVEZ TOUT CE DONT VOUS DEVEZ SAVOIR À PROPOS DE NOS PRODUITS ET POURQUOI ILS SE DÉMARQUENT DE TOUS LES AUTRES DANS LE DOMAINE DE LA SÉCURITÉ RÉSIDENTIELLE.

SUPERPOLE™

Lorsqu'on songe à des produits résidentiels de sécurité novateurs et adaptables et qui peuvent être utilisés partout dans la maison, le SuperPole est le chef de file de l'industrie. Le SuperPole est un poteau de sécurité qui peut être aisément installé entre le sol et le plafond en tournant simplement une vis de fixation. La pression créée par cette vis est suffisamment forte pour vous soutenir; ainsi, il n'est généralement pas nécessaire pas de percer des trous dans le plancher ou le plafond. Ceci est idéal lorsqu'on doit déplacer et réinstaller le poteau. En outre, il dispose d'une poignée qui offre le confort et une surface de préhension améliorée. Toute cette fonctionnalité se retrouve dans une conception épurée et moderne qui se fond dans toutes les pièces.

CARACTÉRISTIQUES	
Hauteur du sol au plafond	93 à 99 po
Diamètre du poteau	1,5 po
Matériau	Acier allié
Fini	Enduit blanc antimicrobien (PCW)
Code (capacité de poids)	SP-S (300 lb) *SuperPole* SP-HD (450 lb) *SuperPole bariatrique* SP-CUT (300 lb) *SuperPole sur mesure*

Installez vous-même

AJOUTS POUR SUPERPOLE	
SuperBar	Consultez la page 3
SuperTrapeze	Consultez la page 4

ACCESSOIRES D'INSTALLATION – SUPERPOLE	
Extendeur Uni-Fit	Consultez la page 5
SuperPole Ultra	Consultez la page 5
Plaque murale à rallonge pour plafond	Consultez la page 5
Plaque murale à angle pour plafond	Consultez la page 5

DIMENSIONS DU PRODUIT

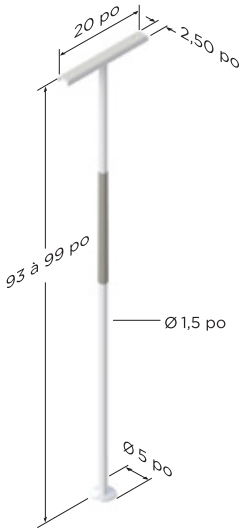

SUPERBAR™

Grâce au simple ajout de la SuperBar, le Superpole se transforme en un produit encore plus polyvalent offrant un soutien à la fois horizontal et vertical. De plus, grâce aux 8 positions de blocage autour du SuperPole (chaque 45 degrés), vous demeurez plus près de votre soutien lorsque que vous vous déplacez. Poussez, tirez ou penchez-vous sur la SuperBar horizontale – elle procure un soutien adapté à vos besoins.

CARACTÉRISTIQUES	
Longueur de la barre	16 po
Diamètre de la barre	1,5 po
Hauteur sur le poteau	24 à 38 po à partir du sol
Positions de blocage	8 (chaque 45 degrés)
Matériau	Acier allié
Fini	Enduit blanc antimicrobien (PCW)
Code (capacité de poids)	SPB-S (300 lb) *SuperPole avec SuperBar* SPB-HD (450 lb) *SuperPole bariatrique, avec SuperBar* SPB-AK *Trousse d'accessoires complémentaires pour SuperBar*

DIMENSIONS DU PRODUIT

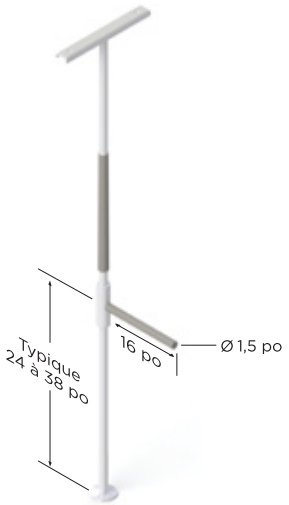

ACCESSOIRES D'INSTALLATION – SUPERBAR	
Extendeur Uni-Fit	Consultez la page 5
Plaque murale à rallonge pour plafond	Consultez la page 5
Plaque murale à angle pour plafond	Consultez la page 5

SUPERTRAPEZE™

Le SuperTrapeze est un accessoire complémentaire du SuperPole, rehaussant sa fonctionnalité afin d'inclure également un soutien au lit. Alors que le SuperPole et la SuperBar vous aident à entrer et à sortir du lit, le SuperTrapeze vient à la rescousse pour les mouvements les plus difficiles, notamment le transfert de la position couchée à la position assise dans le lit. Il fait appel à deux rails décalés visant à permettre une meilleure utilisation de la force des bras et un confort accru. Par ailleurs, il peut facilement être maintenu à l'écart lorsqu'il n'est pas utilisé.

CARACTÉRISTIQUES	
Portée de la sangle	29 po
Longueur du bras d'appui	17 po
Matériau	Acier allié
Fini	Enduit blanc antimicrobien (PCW)
Code (capacité de poids)	STP-S (*300 lb) *SuperPole avec SuperTrapeze* STP-AK *Trousse SuperTrapeze*

Installez vous-même

*La valeur de 300 lb correspond à le SuperPole. Pas plus de 150 lb de pression doit être exercée sur le système de trapèze.

ACCESSOIRES D'INSTALLATION – SUPERTRAPEZE	
Plaque murale à rallonge pour plafond	Consultez la page 5
e2 – Montage pour plafond	Consultez la page 7

DIMENSIONS DU PRODUIT

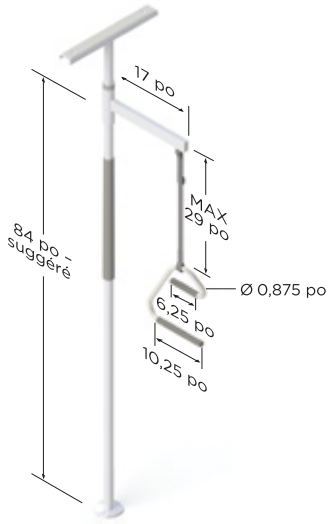

EXTENDEUR UNI-FIT™

Accroît la portée du SuperPole au plafond de 93-99 po à 100-120 po.

Capacité de poids	300 lb
Code	SP-UF

*Ne pas utiliser avec le SuperTrapeze, le SuperPole HD ou le SuperPole Ultra.

SUPERPOLE ULTRA™

Une version plus longue du SuperPole avec une portée au plafond de 121 à 140 po.

Capacité de poids	300 lb
Code	SP-ULTRA

*Ne pas utiliser avec la SuperBar, le SuperTrapeze, l'extendeur Uni-Fit et la plaque murale à angle pour plafond.

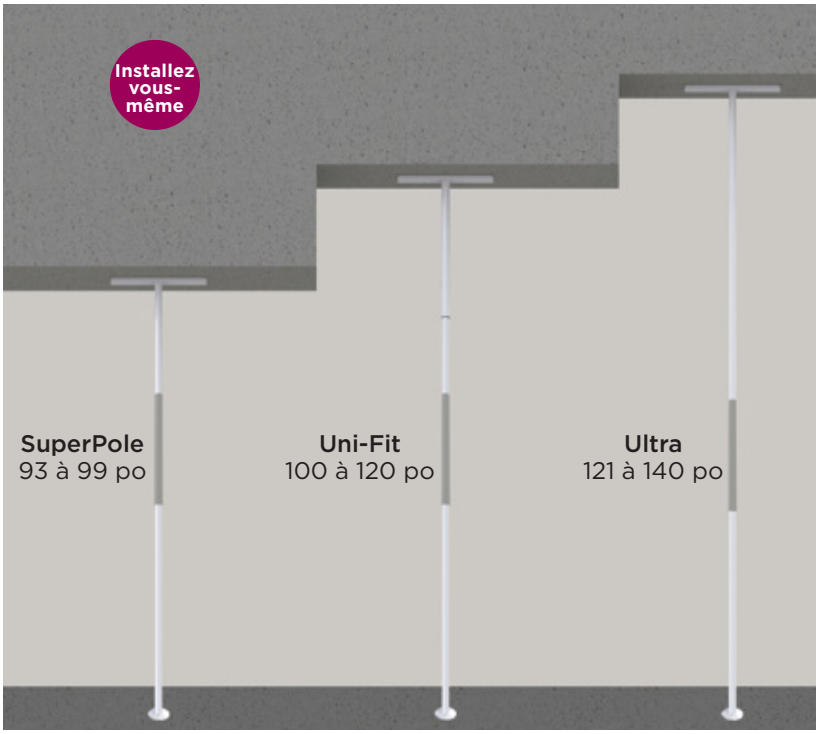

EXTENDEUR DE PLAQUE POUR PLAFOND

Permet d'étendre une plaque pour plafond régulière de 20 po jusqu'à 30 po, avec des trous pour fixation au plafond sur poutre de 24 po centre à centre.

Code	SP-CPE

PLAQUE MURALE À ANGLE POUR PLAFOND

Boulons pour plafonds inclinés de 0 à 45 degrés. Le diamètre de la plaque supérieure est de 18 po.

Code (capacité de poids)	SP-ACP (300 lb) *SuperPole avec plaque murale à angle pour plafond*
	SP-ACP-AK *Trousse plaque murale à angle pour plafond*

*Ne pas utiliser avec le SuperTrapeze, le SuperPole HD ou l'extendeur de plaque pour plafond.

SMART-RAIL™

S'assoir et sortir du lit est maintenant aisé grâce à cette rampe novatrice, la Smart-Rail. Contrairement à d'autres rampes de lit, la Smart-Rail a deux positions: ouverte et fermée. Dans la position fermée (parallèle au côté du lit), la rampe fournit un support pour faire des ajustements alors qu'on est au lit. En position ouverte, elle pivote hors du lit vers le sol afin de faciliter le mouvement vers une position debout. En outre, la Smart-Rail s'installe facilement entre votre matelas et le sommier.

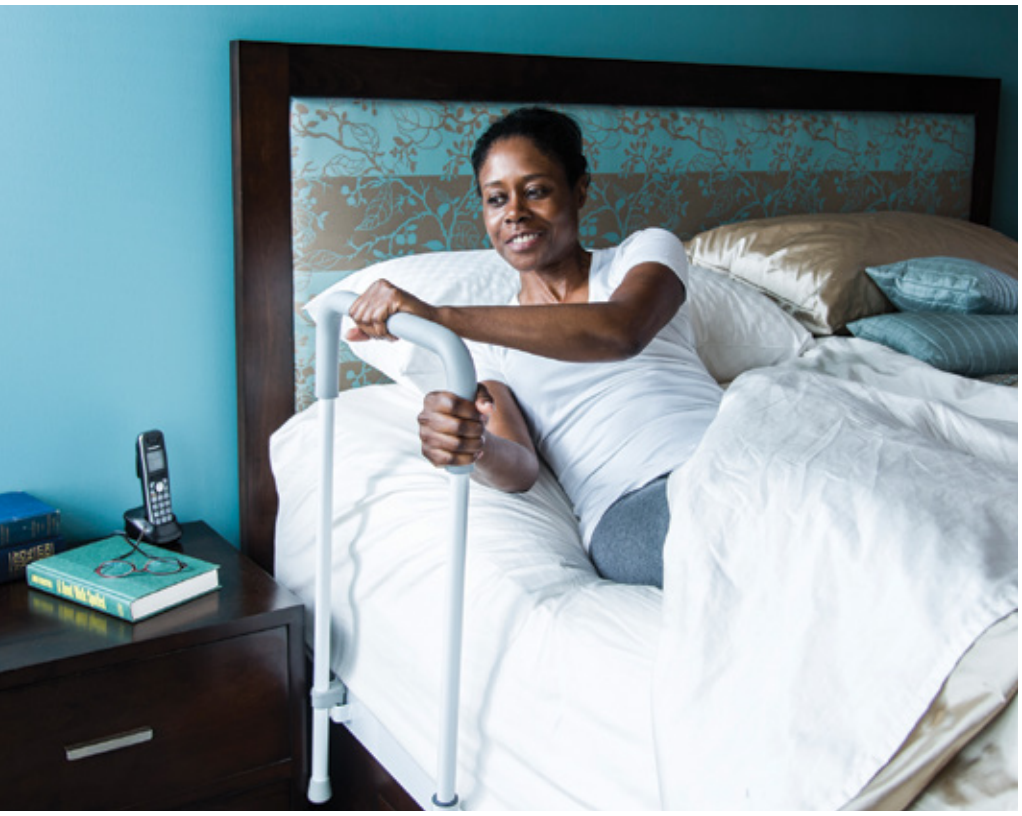

CARACTÉRISTIQUES	
Diamètre de la rampe (emprise)	1,25 po
Largeur	16,5 po
Hauteur	31,5 po
Matériau	Acier allié
Fini	Enduit blanc antimicrobien (PCW)
Capacité de poids	300 lb
Code	SR-S *Smart-Rail*

Installez vous-même

DIMENSIONS DU PRODUIT

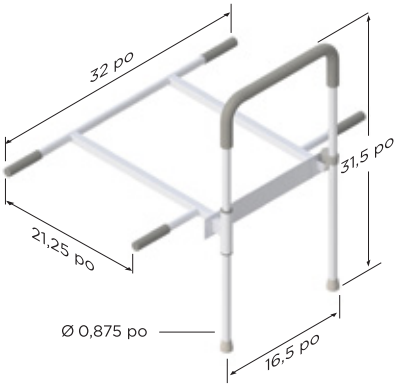

ACCESSOIRES D'INSTALLATION – SMART-RAIL	
Pied extendeur – Smart-Rail	Augmente la hauteur régulière de la rampe de 31,5 po jusqu'à 34,5 po en position ouverte
Code	SR-LE *Pied extendeur Smart-Rail*

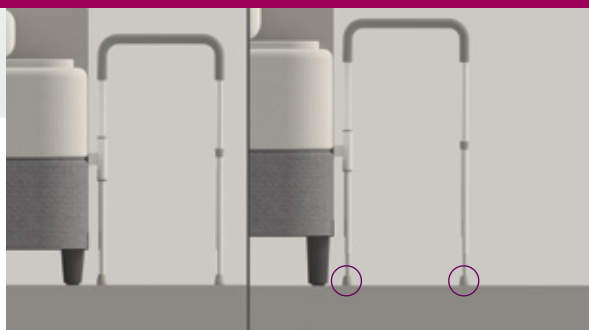

e2 TRAPEZE™ À MONTAGE AU PLAFOND

Voici le e2 Trapeze – à montage au plafond pour ceux qui ont besoin d'assistance pour s'assoir au lit, mais n'ont pas l'espace requis pour un SuperPole. Tout comme le SuperTrapeze, il facilite le passage de la position couchée à la position assise dans le lit grâce à deux rampes de compensation. Toutefois, plutôt que de se fixer au SuperPole, le e2 Trapeze est suspendu à une barre d'appui au plafond. Cela signifie qu'il peut aisément être glissé d'un côté du lit ou enlevé et rangé lorsqu'il ne sert pas.

CARACTÉRISTIQUES	
Longueur de la barre au plafond	24 ou 32 po
Longueur du crochet	27 po
Portée de la sangle	29 po
Matériau	Acier allié
Fini	Enduit blanc antimicrobien (PCW)
Code (capacité de poids)	STP-CM-24 (300 lb) *e2 Trapeze à montage au plafond avec barre de 24 po* STP-CM-32 (300 lb) *e2 Trapeze à montage au plafond avec barre de 32 po*

Entrepreneur recommandé

*La valeur de 300 lb correspond aux barres d'appui. Pas plus de 150 lb de pression doit être exercée sur le système de trapèze.

DIMENSIONS DU PRODUIT

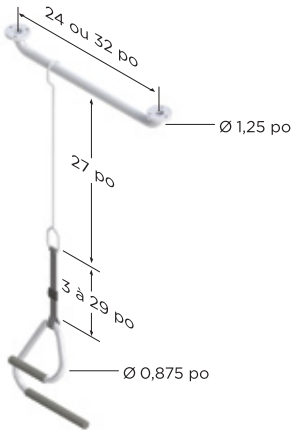

ASSISTA-RAIL™

Pour un soutien sûr et facile à installer au lit, rien ne vaut l'Assista-Rail. Il suffit de l'installer entre votre matelas et le sommier pour une rampe de lit robuste. La sangle de sécurité (fournie) garantit que l'Assista-Rail ne bougera pas.

CARACTÉRISTIQUES	
Diamètre de la rampe (emprise)	1,25 po
Largeur	17,25 po
Hauteur	20 po
Matériau	Acier allié
Fini	Enduit blanc antimicrobien (PCW)
Capacité de poids	300 lb
Code	AST-S-1 *Ens. Assista-Rail 1* AST-S-4 *Ens. Assista-Rail 4*

Installez vous-même

DIMENSIONS DU PRODUIT

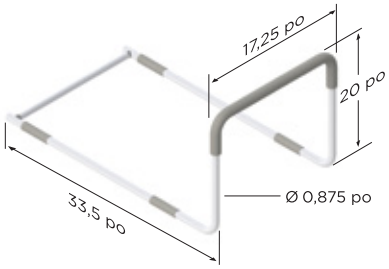

DEPENDA-BAR™

La Dependa-Bar propose une gamme inégalée de soutien pour la baignoire et la douche. En plus de fournir le soutien d'une barre d'appui classique, la Dependa-Bar est dotée de notre technologie novatrice de pivot et de verrouillage offrant 5 positions différentes (chaque 45 degrés). Cela signifie que la Dependa-Bar se trouve à l'endroit où vous en avez besoin lors du bain ou la douche, et qu'elle peut être maintenue au mur lorsqu'elle n'est pas utilisée.

CARACTÉRISTIQUES	
Diamètre de la rampe	1,25 po
Longueur de la rampe-pivot	17 po
Positions de verrouillage du pivot	5 (chaque 45 degrés)
Longueur de la barre d'appui fixe	18 po
Matériau	Inox
Capacité de poids	325 lb
A. Finis	Enduit blanc antimicrobien (PCW) Moleté (SK)
Code	DB-18-**A** Exemple : DB-18-**PCW**

Entrepreneur recommandé

DIMENSIONS DU PRODUIT

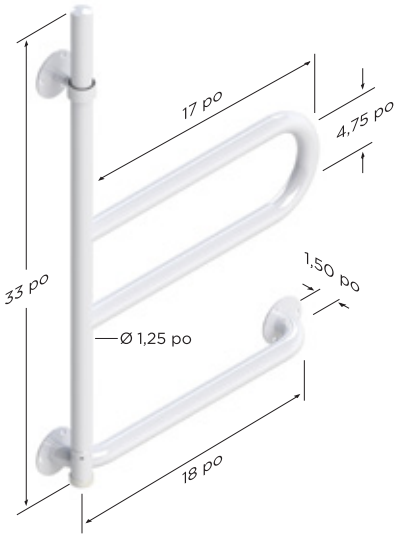

PT RAIL™

La mobilité autour de la toilette est beaucoup plus facile et sécuritaire grâce à la PT Rail. Elle offre un support robuste avec des rampes de compensation visant à réduire la fatigue du poignet (lors de la préhension de la rampe inférieure). En outre, lorsqu'elle n'est pas utilisée, vous pouvez soulever la PT Rail et la ranger contre le mur de la salle de bain.

CARACTÉRISTIQUES	
Diamètre de la rampe	1,5 po
Capacité de poids	400 lb
A. Longueur	28 po (28) ou 32 po (32) **Entrepreneur recommandé**
B. Côté	Gauche (L) ou droit (R)
C. Fini/Matériau	Acier allié avec enduit blanc antimicrobien (PCW) Acier allié plaque chrome (CRP) Inox brossé (SS)
Code	PT-WR**AB-C** Exemple : PT-WR**28L-PCW**

DIMENSIONS DU PRODUIT

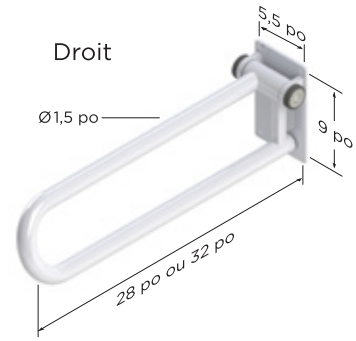

PT RAIL™ – MÂT DE SOL

Si l'installation au mur n'est pas possible, le mât de sol peut offrir une solution de rechange pour l'installation de la PT Rail. La hauteur de la rampe est réglable à partir du mât.

CARACTÉRISTIQUES	
Hauteur du mât	39 po
Plaque de base	4 x 6 po
Plaque de serrage	5,5 x 9 po
Capacité de poids	400 lb
A. Fini/Matériau	Acier allié avec enduit blanc antimicrobien (PCW) Acier allié plaque chrome (CRP) Inox brossé (SS)
Code	PT-WRM-**A** Exemple : PT-WRM-**PCW**

Entrepreneur recommandé

PLAQUE MURALE

Une conception en MDF de qualité permettant l'installation du PT Rail sans avoir à ouvrir les murs et créant un renforcement structurel.

Capacité de poids	400 lb
Code	PT-WP-WD *Plaque en bois pour PT Rail*

Entrepreneur recommandé

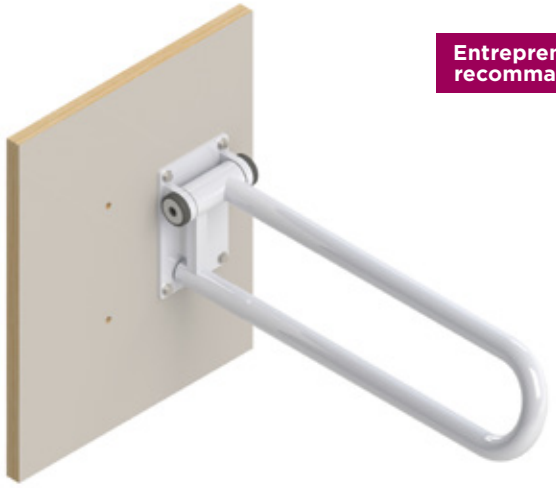

DISTRIBUTEUR DE PAPIER

Ajout pour la PT Rail pour faciliter l'atteinte au papier hygiénique et minimiser les contorsions.

Code	PT-TRH *Distributeur de papier*

Installez vous-même

ADVANTAGE RAIL™

La rampe Advantage Rail est une rampe à montage au sol, dotée de notre technologie novatrice de pivot et de verrouillage procurant une polyvalence accrue et une meilleure stabilité. Grâce à ses 8 positions différentes de verrouillage (chaque 45 degrés), la rampe Advantage Rail est la solution idéale pour vous rendre là où vous devez aller dans les chambres qui ne pourraient pas recevoir un poteau de soutien du sol au plafond.

CARACTÉRISTIQUES – ADVANTAGE RAIL	
Diamètre de la rampe	1,5 po
Portée en hauteur	30 à 38 po
Longueur	17 po
Positions de verrouillage	8 (chaque 45 degrés)
Matériau	Acier allié
Fini	Enduit blanc antimicrobien (PCW)
Code (capacité de poids)	AR-T (300 lb) *Advantage Rail* AR-T-HD (450 lb) *Advantage Rail bariatrique*

Entrepreneur recommandé

CARACTÉRISTIQUES – ADVANTAGE POLE	
Diamètre du poteau	1,5 po
Hauteur	54 po
Code (capacité de poids)	AR-AP-HD (450 lb) *Advantage Pole*

DIMENSIONS DU PRODUIT

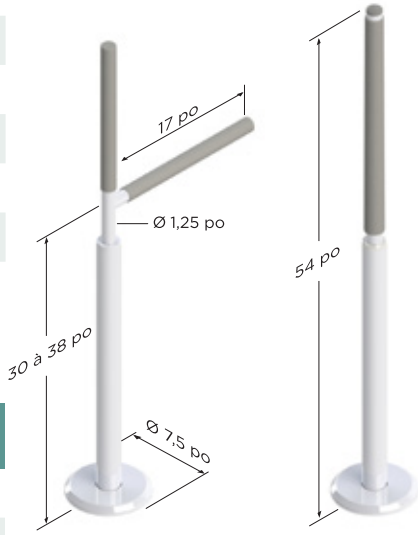

ADVANTAGE POLE™

Si vous n'avez pas besoin du pivot ou de l'option de verrouillage de la rampe Advantage Rail, mais pouvez tirer avantage d'un poteau d'appui à montage sur le sol, alors le Advantage Pole est l'idéal pour vous. Il présente un design épuré et moderne qui s'agence à n'importe quel décor; il est parfait pour les pièces qui ne peuvent pas accueillir un poteau d'appui entre le sol et le plafond.

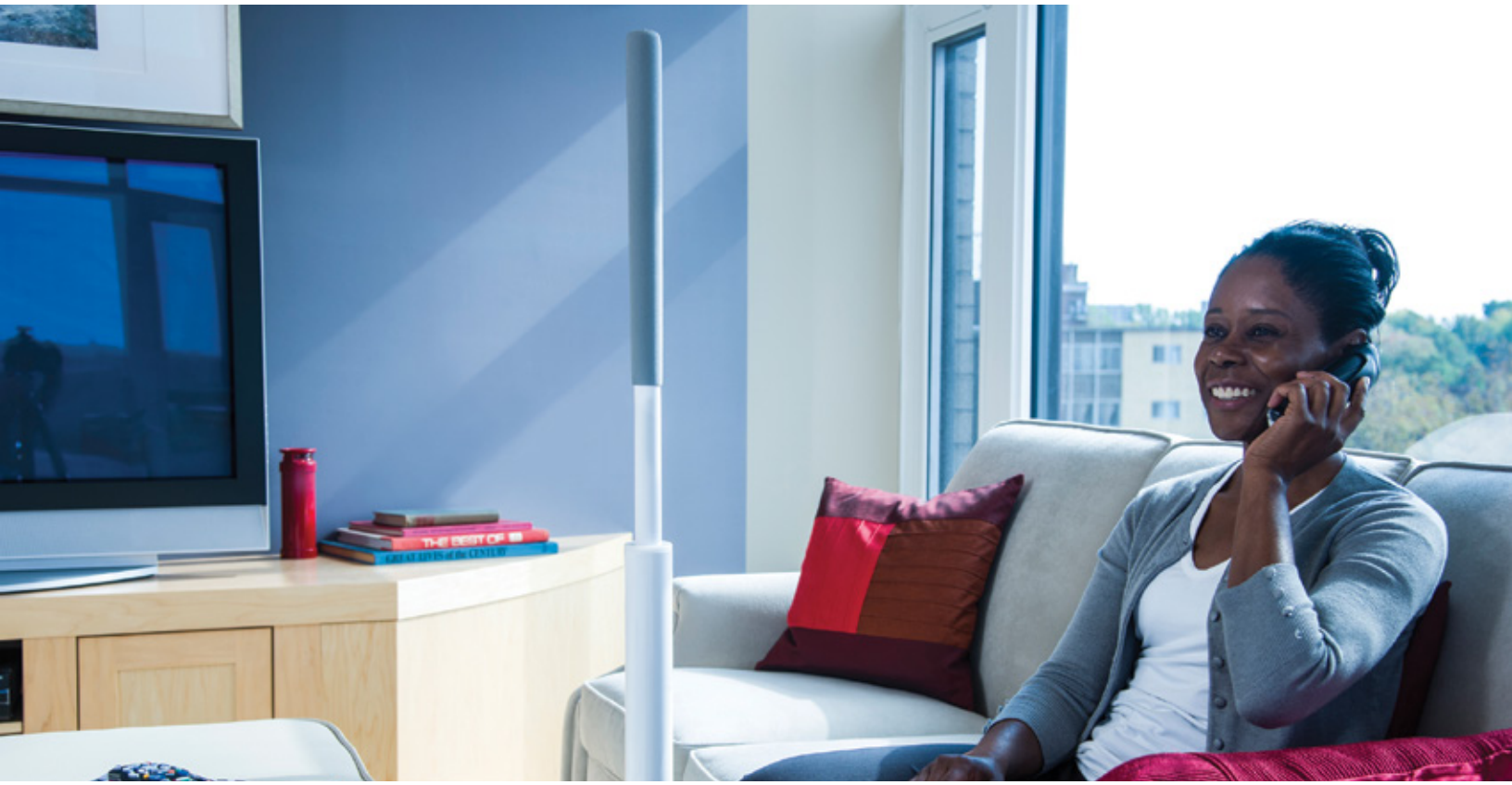

OPTIONS D'INSTALLATION – ADVANTAGE RAIL/ADVANTAGE POLE

ADVANTAGE RAIL/ADVANTAGE POLE (PRODUITS MOBILES)

Chaque modèle de produit mobile est sécurisé et se dégage grâce à une plaque sur un sol surbaissé. Il suffit de retirer le poteau ou la rampe lorsqu'ils ne sont pas nécessaires.

Installez des plaques supplémentaires au sol pour utiliser la rampe ou le poteau dans différents endroits.

CARACTÉRISTIQUES	
Code	AR-PT (300 lb) *Advantage Rail mobile*
	AR-PT-HD (450 lb) *Advantage Rail mobile bariatrique*
Entrepreneur recommandé	AR-AP-P-HD (450 lb) *Advantage Rail mobile*
	AR-FP *Plaque au sol*

VALET DE BAIN

Pour les baignoires qui ne sont pas dotées d'un siège intégré, le valet de bain procure un espace sécuritaire pour s'assoir. Le siège en plastique robuste permet de se laver, d'entrer et de sortir du bain aisément et en toute sécurité. Il dispose de supports antidérapants à frottement qui sont faciles à ajuster en fonction des différentes largeurs de baignoires. Cela permet de stabiliser et de sécuriser le valet de bain, et ce, sans endommager la surface de votre baignoire. Et, contrairement aux sièges intégrés, il peut être retiré lorsqu'il n'est pas utilisé.

CARACTÉRISTIQUES	
Largeur du valet	27 po
Largeur de la baignoire	15 à 25 po
Matériau	Plastique (polypropylène)
Capacité de poids	330 lb
Code	HCP-B-1 *Ens. Valet de bain 1* HCP-B-5 *Ens. Valet de bain 5*

Installez vous-même

DIMENSIONS DU PRODUIT

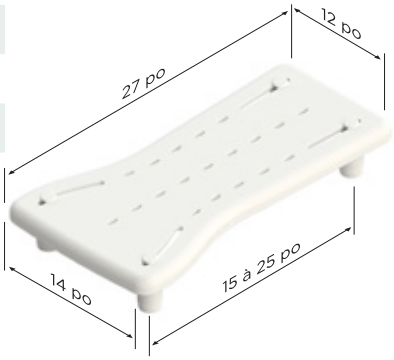

BARRES D'APPUI EASY MOUNT™

Les barres d'appui Easy Mount offrent un support sécuritaire afin de vous aider dans n'importe quelle pièce de votre foyer. Alors que certaines barres régulières ont des collerettes à trois trous, cette barre d'appui Easy Mount présente neuf trous; cela signifie une plus grande polyvalence lors de l'installation. Les trous supplémentaires offrent des options de montage pour les installations de barres d'appui inclinées, et pour les zones où l'espacement des colombages peut varier de 16 po centre à centre. Il est ainsi facile d'ajouter une vis de montage supplémentaire pour assurer la tranquillité d'esprit. La collerette dissimule les vis offrant un fini simple et moderne.

Collerette à 3 trous

Collerette à 9 trous de la barre d'appui Easy Mount

CARACTÉRISTIQUES	
Diamètre de la rampe	1,25 po (conformité ADA)
Dégagement mural	1,50 po (conformité ADA) **Entrepreneur recommandé**
Matériau	Inox
A. Fini	Blanc doux (SW) ou moleté (SK)
B. Longueur	18 po (18), 24 po (24), 32 po (32), 36 po (36)
C. Ensemble	1 (1PK), 10 (10PK)
Capacité de poids	400 lb (32 po et 36 po) 500 lb (18 po et 24 po)
Code	G125**AB**F9-**C** Exemple : G125**SW18**F9-**1PK**

DIMENSIONS DU PRODUIT

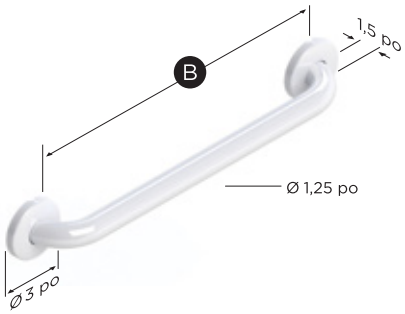

PT RAIL™ À ANGLE

Nous avons créé lq PT Rail à angle pour un soutien supplémentaire lorsque qu'on monte ou descend deux ou trois escaliers. Tout comme lq PT Rail, elle s'installe au sol et peut être relevée lorsqu'elle n'est pas utilisée. Cependant, elle peut être ajusté entre 0 et 30 degrés pour correspondre à l'angle de l'escalier; elle est montée à côté.

CARACTÉRISTIQUES	
Longueur de la rampe	32 po
Diamètre	1,5 po
Angle de portée	0 à 30 degrés
Matériau	Acier allié
Fini	Enduit blanc antimicrobien (PCW)
Capacité de poids	400 lb
Code	PT-ANG-32-PCW *PT Rail à angle*

Entrepreneur recommandé

OPTIONS D'INSTALLATION	
Mât (PT)	Consultez la page 11
Plaque murale	Consultez la page 11

DIMENSIONS DU PRODUIT

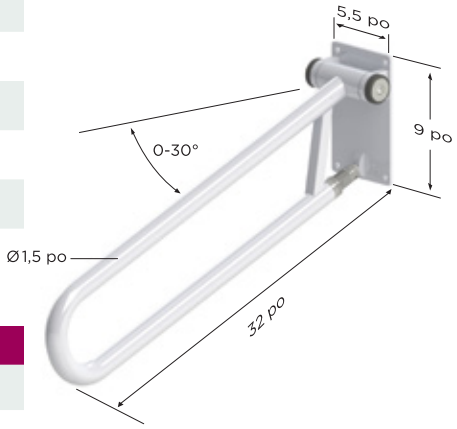

SUPERPOLE FRS™

Le SuperPole FRS est un poteau de soutien à montage au sol et qui est précisément conçu pour les établissements de santé. Un réceptacle au sol est installé en permanence dans le béton, à affleurement du sol afin de réduire les risques de chute. Lorsque le poteau n'est pas utilisé, le réceptacle est scellé par une plaque étanche aux liquides. Lorsque le support est nécessaire, la plaque peut aisément être retirée et le poteau inséré dans le réceptacle. Le SuperPole FRS facilite plus que jamais l'adaptation aux besoins des différents bénéficiaires dans un établissement de santé.

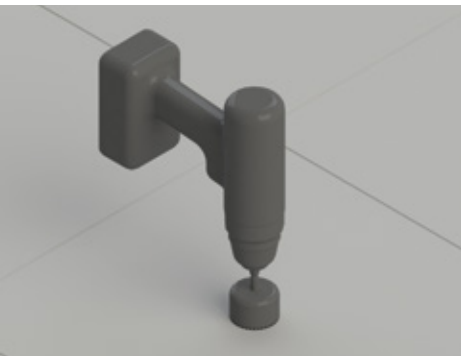

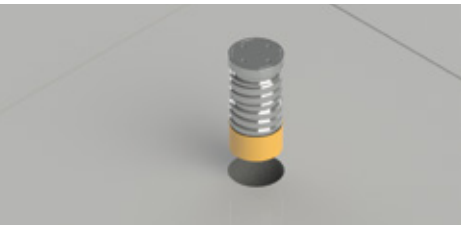

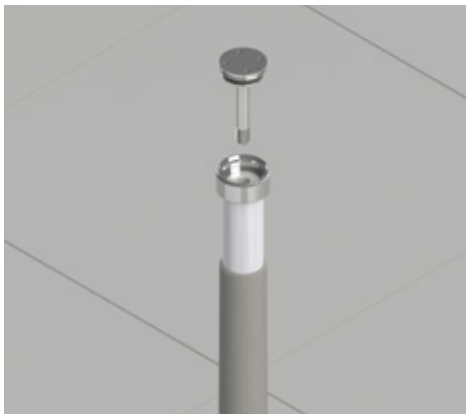

CARACTÉRISTIQUES	
Diamètre du poteau	1,5 po
Hauteur du poteau (installé)	53,75 po
Réceptacle au sol	3,8 x 1,9 po (diamètre)
Prof. minimale de la dalle de béton	6 po
Matériau	Acier allié
Fini	Enduit blanc antimicrobien (PCW)
Capacité de poids	450 lb
Code	FRS-P *SuperPole FRS – Pole seulement* FRS-FR *SuperPole FRS – Réceptacle seulement*

Entrepreneur recommandé

DIMENSIONS DU PRODUIT

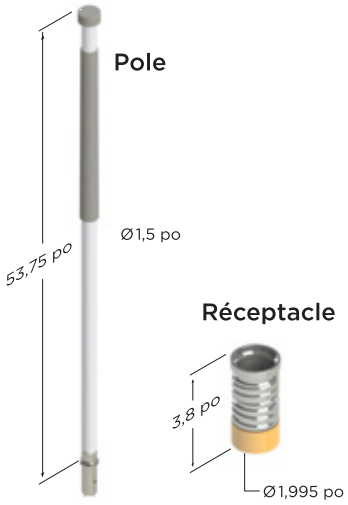

HEALTHCRAFT

IBIOM

670, rue Joseph-Louis-Mathieu
Sherbrooke QC J1R 0X3

T. 1 877 563-5777
info@ibiom.com
www.ibiom.com